WIEI®伟亿传感器
精于传感 专于控制

WE-U系列
宽槽型
光电传感器

产品特点

装备有两个独立的输出

所有型号均装备有两个独立的输出-入光时ON\遮光时ON,
可根据使用场所的不同，应对不同输出要求。

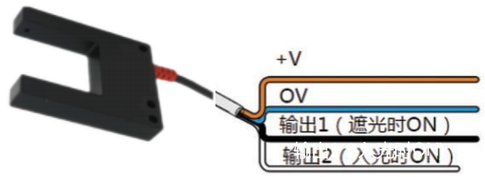

注意：只需要链接已使用的电缆，（入光时ON\遮光时ON）
对不使用的输出线请务必进行绝缘处理

抗干扰能力强

抗外界杂光干扰强，最小检测物体1mm，
应答频率为1KHz的高速响应

槽型宽度可选宽度多

槽宽从15mm-120mm多种种类型，可根据需求选择满足您安装条件的型号

灵敏度可调节

内置单圈电位器，调节灵敏度可检测0.1mm以上透明薄膜或标签

金属外壳，结构坚固

全系列产品全部采用金属外壳，做工精良美观，产品结构强度高
，产品性能更稳定。

接线方式

直流线4线式NPN输出

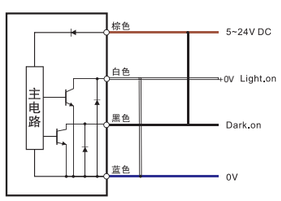

直流线4线式PNP输出

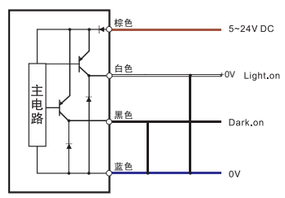

产品参数

槽宽	15mm	30mm	50mm	80mm	100mm	120mm
标准检测物体	ϕ1mm以上	ϕ2mm以上的不透明物体		ϕ3mm以上的不透明物体		
响应频率	1KHz					
光源(发光波长)	红外发光二极管 (950nm)					
电源电压	DC12～24V±10% 脉动(p-p) 10%以下					
消耗电流	40mA以下					
控制输出	负载电源电压DC24V以下、负载电流80mA以下(残留电压2V以下)、NPN电压输出型入光时ON/避光时ON 导线连接切换方式					
保护回路	电源逆接保护、输出短路保护					
响应时间	动作、复位：各1ms以下					
灵敏度调整	单方向旋转钮					
使用环境照度	受光面照度 白炽灯：3,000lx、日光：10,000lx					
环境温度	工作时：-25～+55° C、保存时：-40～+70° C (无结冰、结露)					
环境湿度	工作时：35～85%RH、保存时：35～95%RH (无结露)					
绝缘电阻	20MΩ以上(DC500V兆欧表)					
耐电压	AC1,000V 50/60Hz 1min					
振动(耐久)	10～55Hz 双振幅1.5mm X、Y、Z各方向 2h					
冲击(耐久)	500m/s2 X、Y、Z各方向 3次					
保护结构	IEC标准 IP67					
连接方式	导线引出型(标准导线长度2m)					
质量(包装后)	约200g					
NPN型号	WE-U15N	WE-U30N	WE-U50N	WE-U80N	WE-U100N	WE-U120N
PNP型号	WE-U15P	WE-U30P	WE-U50P	WE-U80P	WE-U100P	WE-U120P

产品尺寸

WE-U15

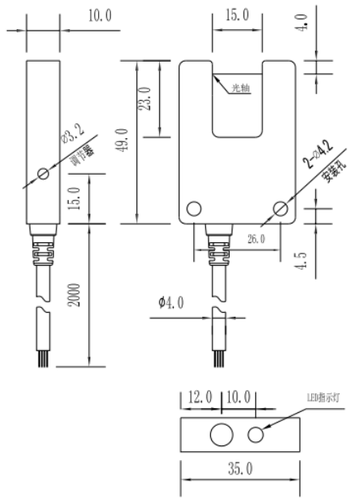

WE-U30

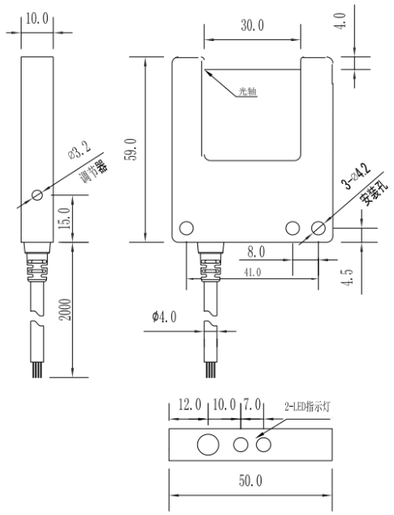

光纤传感器
超声波传感器
激光位移
光电开关
接近开关
颜色传感器
安全光幕
压力开关
中间继电器
安全门开关